erkstatt Stückliste: BL/1 Anzahl: 1 Stk.

osition	Profil	Material	Anz.	Länge(mm)	Oberfläche(m^2)	Gewicht (kg)
13	CHS610*30	S355JR	1	500	0.49	99.8
00	PL30*1010	S355JR	1	2000	3.36	377.4
04	PL30*500	S355JR	1	2000	1.83	190.4
07	PL30*250	S355JR	6	690	1.55	146.0
08	PL30*500	S355JR	5	690	2.27	231.1
10	PL30*244	S355JR	1	500	0.29	28.7
13	PL30*100	S355JR	2	203	0.11	9.0
15	PL5*300	S355JR	1	595	0.29	5.5
				Gesamt:	10.19	1087.9

Wichtiger Hinweis!

Sämtliche Schweissnähte von BL/1 sind noch in Bearbeitung und werden in einem neuen Planindex angegeben.
Sämtliche Profildimensionen sind definitiv und werden nicht mehr angepasst.

BL/1, Anz.: 1 Stk.

A - A
1:10

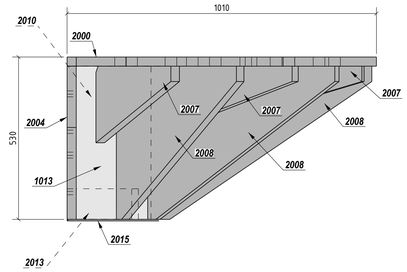

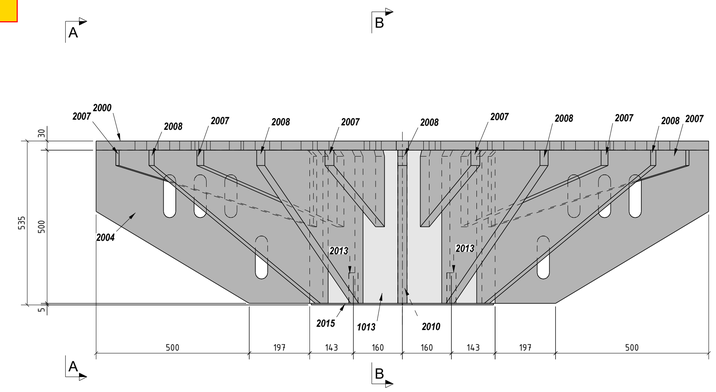

B - B
1:10

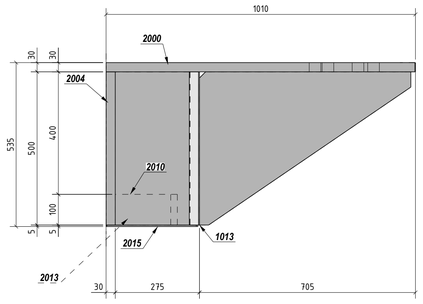

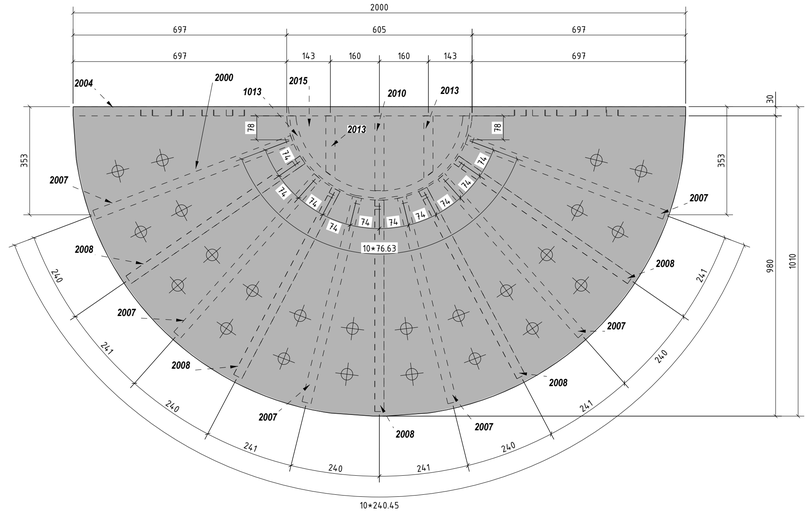

Tekla Structures